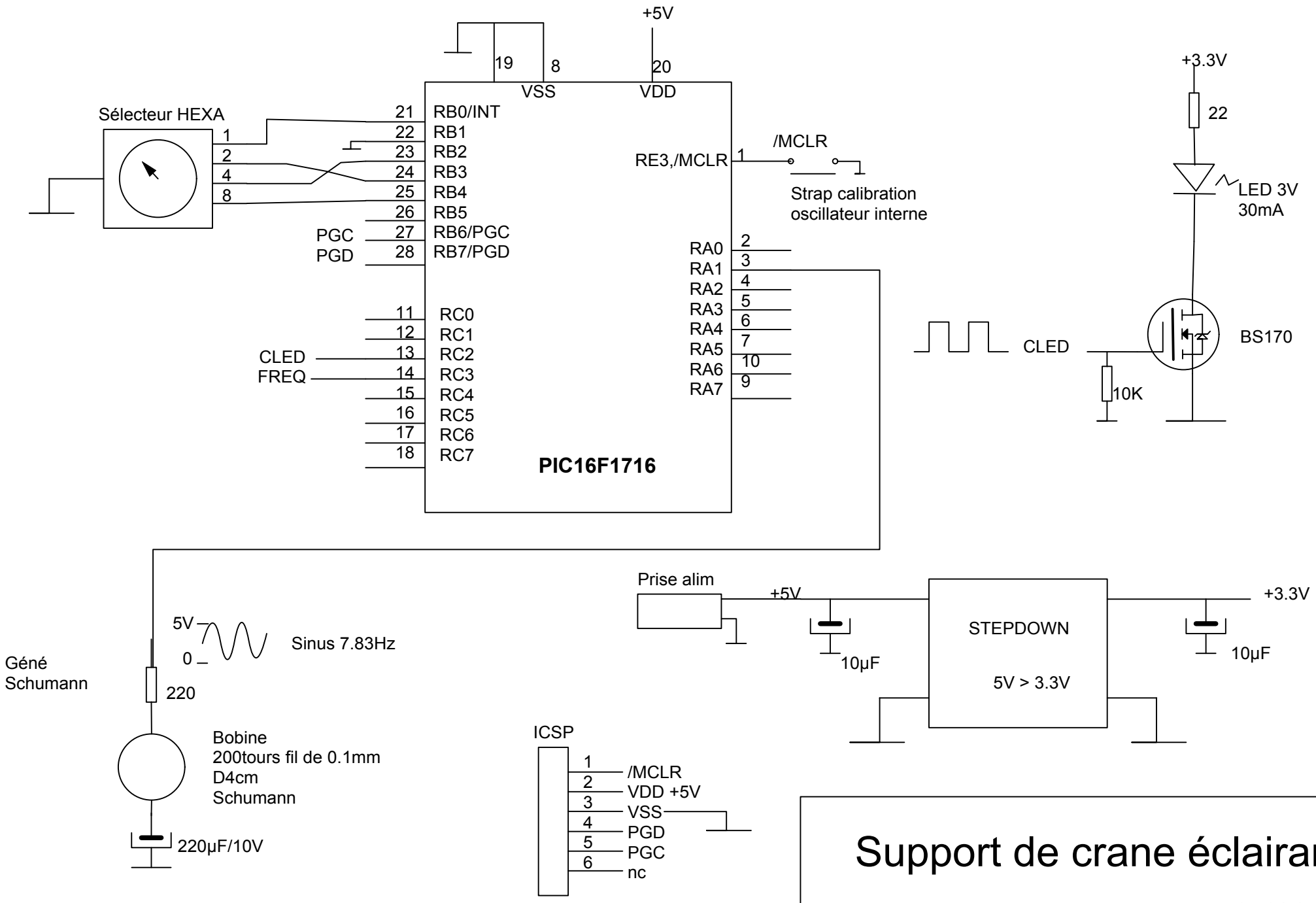

Support de crane éclairant

geomag31 21 juin 2021